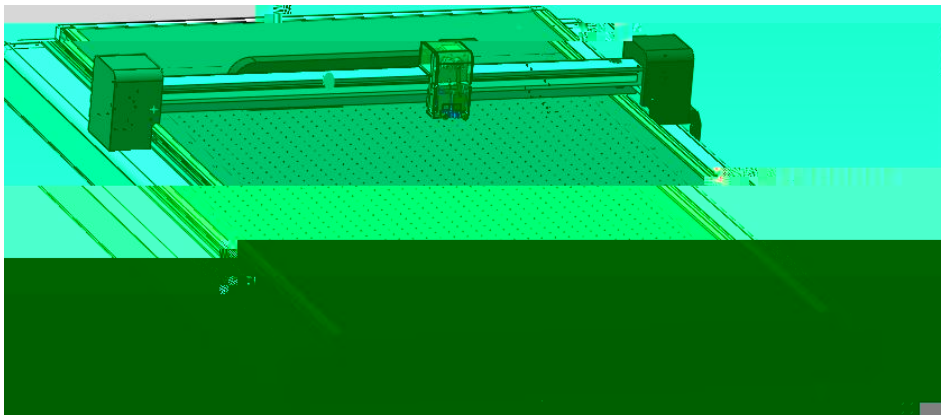

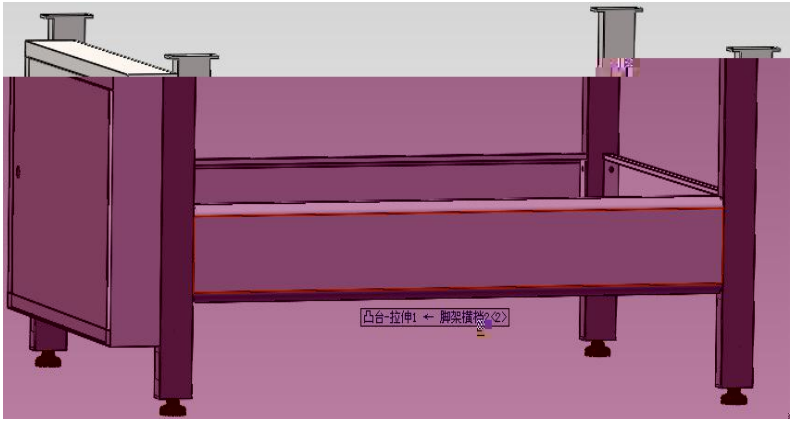
凸台-拉伸1 ← 脚架横梁<2>

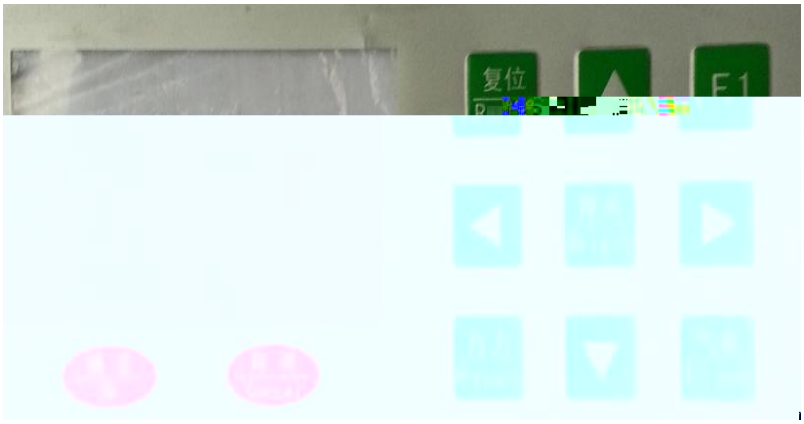
复位
F1

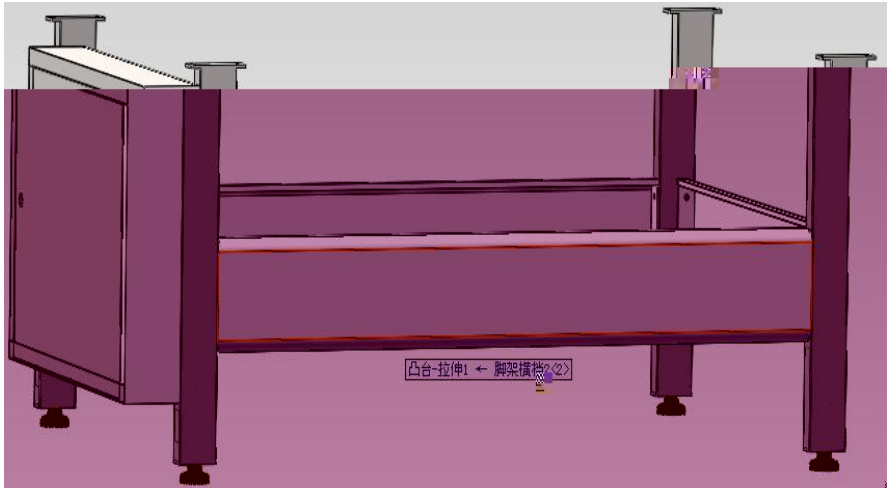
凸台-拉伸1 ← 脚架横梁2<2>

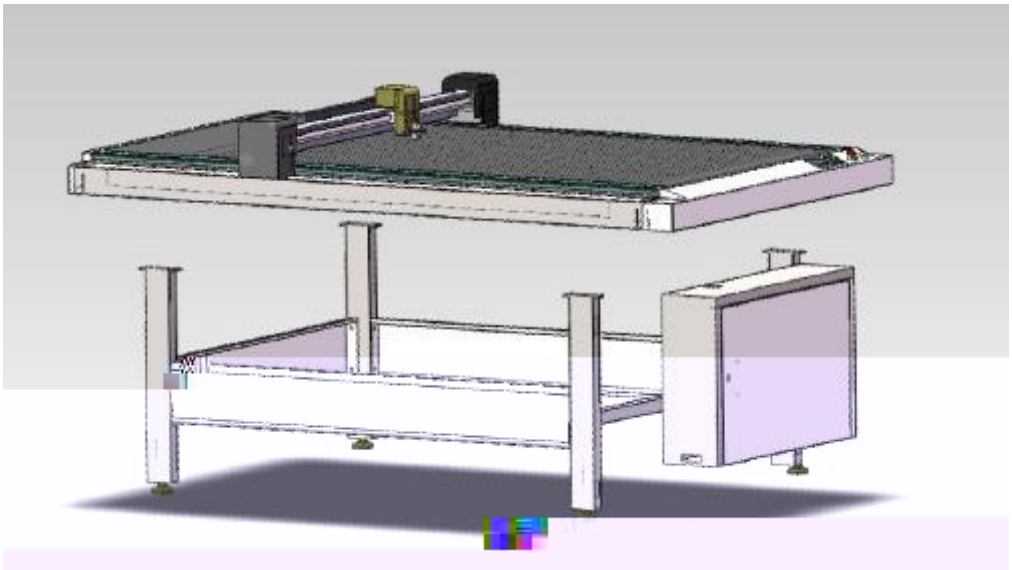

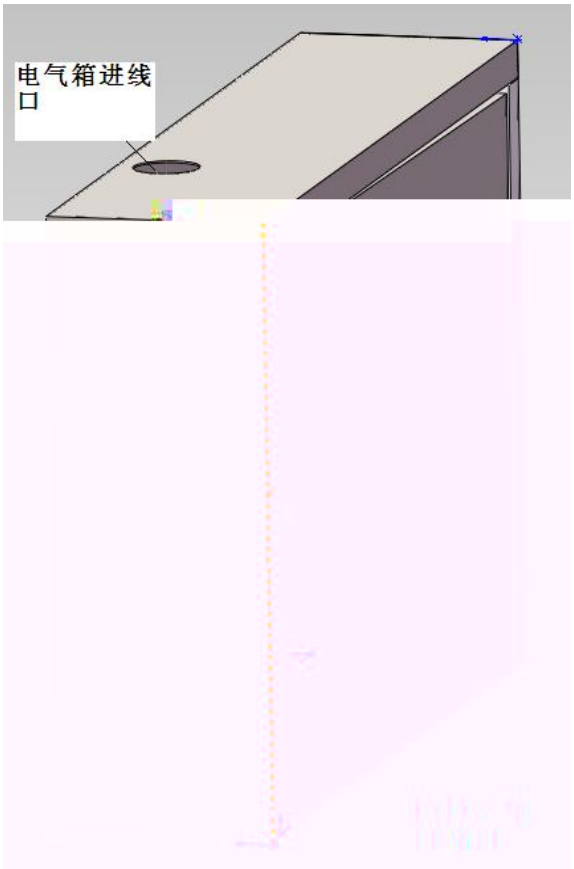
电气箱进线口

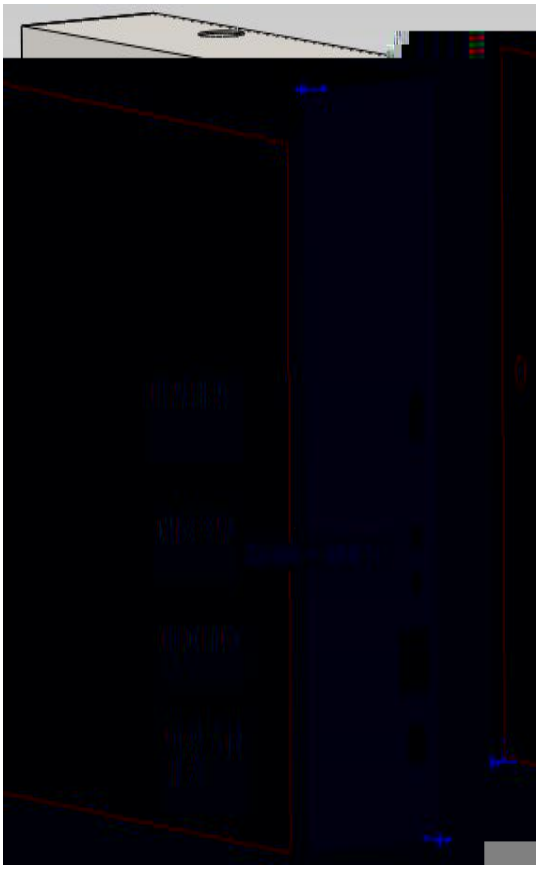

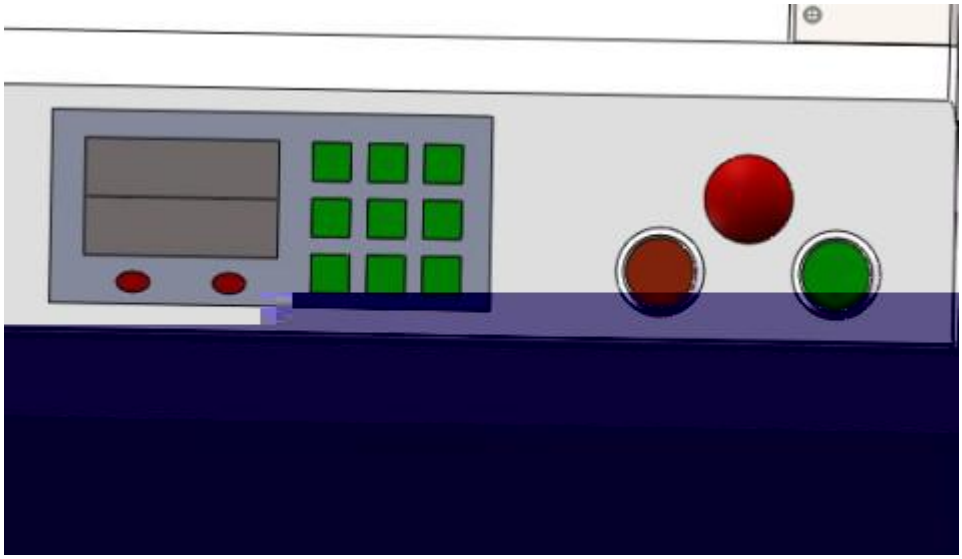

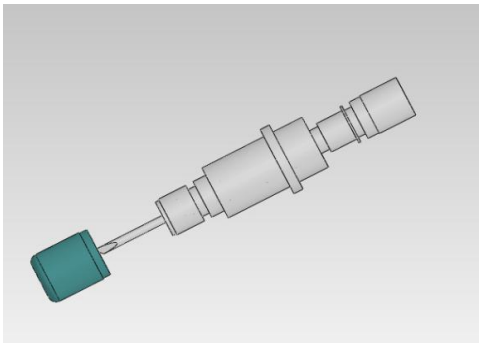

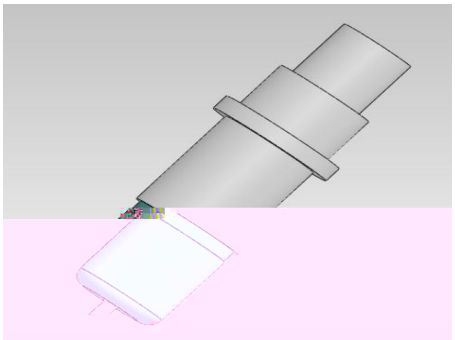

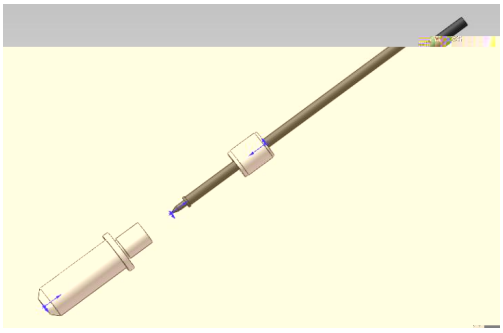

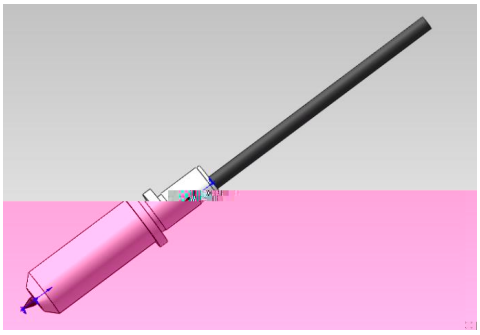

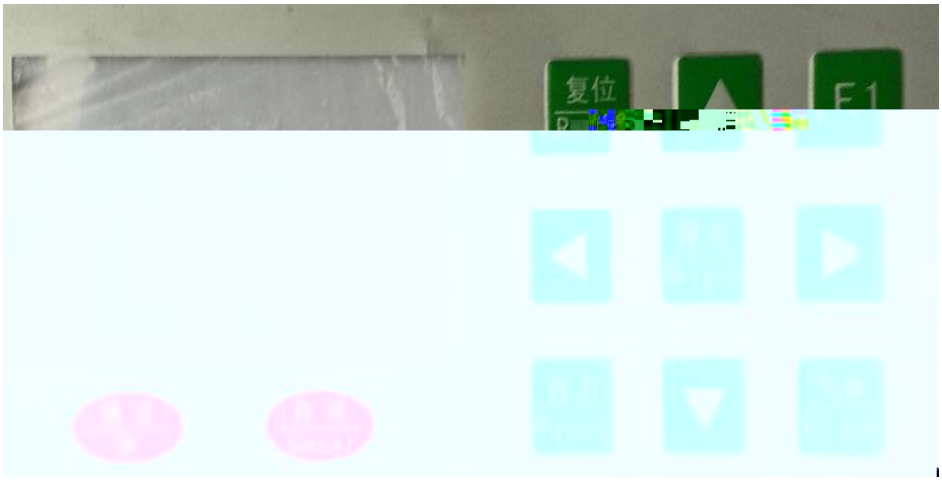
复位
F1

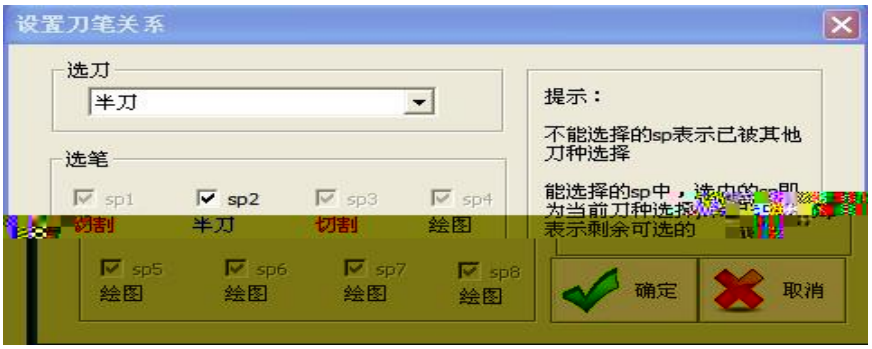
设置刀笔关系
选刀
半刀
选笔
sp1
切割
sp2
半刀
sp3
切割
sp4
绘图
sp5
绘图
sp6
绘图
sp7
绘图
sp8
绘图
提示：
不能选择的sp表示已被其他刀种选择
表示剩余可选的
确定
取消